Intercom Terminal ICT-IP
Intercom Terminal ICT-IP

• Torsprechstelle mit Mikrofon und Lautsprecher • Elektronik mit Schutzlack überzogen • Edelstahlplatte mit spritzwassergeschütztem Ruftaster • Tasten mit Finde- und Beruhigungslicht • Controllerplatine • Schnittstelle zum Systemswitch SWI9

• door intercom with microphone and loudspeaker • electronics coated with protective paint • stainless steel with splash-proof call button • buttons with a locating and reassurance light • controller circuit board • interface to the system switch SWI9

Beschreibung

Besonders robustes IP-Terminal in Edelstahlausführung für Unterputzmontage zum Einsatz als Torsprechstelle. Durch Drücken der integrierten Taste wird ein vordefinierter Ruf ausgelöst, per Rufabfrage kann eine Sprechverbindung aufgebaut werden.

Durch Drücken der integrierten Taste wird ein vordefinierter Ruf ausgelöst. Per Rufabfrage kann eine Sprechverbindung zu dem Terminal aufgebaut werden. Bei Torsprechstellen kann ein Ein-/Ausgangsmodul zum Öffnen von Türen verwendet werden.

- Zur Verwendung in feuchter Umgebung
- Robustes Gehäuse aus Edelstahl
- Integrierter Lautsprecher und Mikrofon
- Edelstahlplatte mit frei konfigurierbarer Ruftaste aus Edelstahl mit Finde- und Beruhigungslicht

Description

Especially robust stainless steel IP terminal for flush mounting for use as door intercom. A pre-defined call is activated by pressing the integrated button, a speech connection can be established by call answering.

By pressing the integrated button, a predefined call is released. By call answering, a speech connection can be built up to the terminal. For door intercom terminals, an input/output module can be used for opening doors.

- For use in wet environments
- Robust stainless steel case
- Integrated loudspeaker and microphone
- Stainless steel panel with freely configurable call button made of stainless steel with locating and reassurance light

Intercom Terminal ICT-IP
Intercom Terminal ICT-IP

Abmessungen
Dimensions

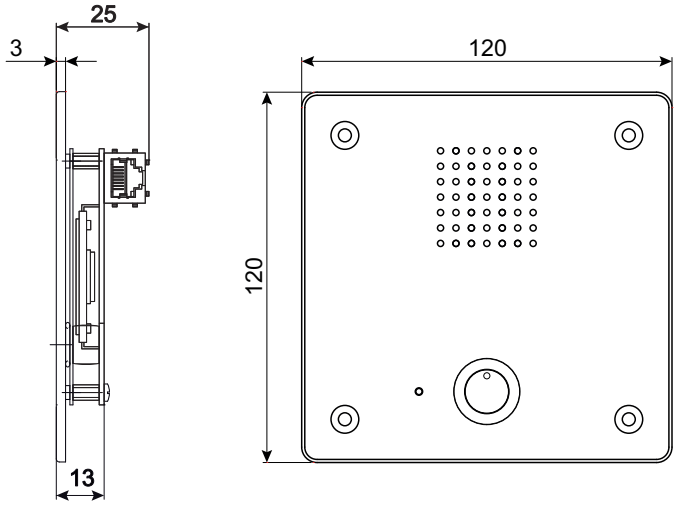

Alle Maße in mm
All dimensions in mm

Technische Daten

Systemkompatibilität:	Visocall IP
Betriebsspannung:	20 – 30 V DC
Stromverbrauch:	82,6 mA mit 1900 mW typ.
Schnittstellen:	
Systemanschluss:	1 × RJ-45-Buchse zum Anschluss an einen IP-Port eines SWI9 (LAN-Schnittstelle mit PoE)
Montage:	Unterputz
Schutzart:	IP 42, VDE 0834 Umweltklasse II
Umgebungstemperatur:	–25 °C bis +55 °C
Relative Luftfeuchtigkeit:	bis 95 %
Gehäuse:	Edelstahl
Abmessungen:	120 × 120 × 32 mm (H×B×T)
Gewicht:	446 g

Technical data

System compatibility:	Visocall IP
Operating voltage:	20 – 30 V DC
Current consumption:	82.6 mA with 1900 mW typ.
Interfaces:	
System connection:	1 × RJ-45 socket for connection to the IP port of a SWI9 (LAN interface with PoE)
Installation:	flush-mounted
Protection class:	IP 42, VDE 0834 Environmental class II
Ambient temperature:	–25 °C to +55 °C
Relative air humidity:	up to 95 %
Case:	Stainless steel
Dimensions:	120 × 120 × 32 mm (H×W×D)
Weight:	446 g

© Schrack Productions | K-DB-0064DE-EN | 2.2
Technische Änderungen vorbehalten
Weitere Informationen sind der Technischen Dokumentation zu entnehmen

Subject to technical changes
Further information can be obtained from the technical documentation