Testgerät für Ringleitung STB 01X
STB 01X testing device for loop

• einfache Überprüfung von Ringleitungen ohne angeschlossene Brandmelderzentrale • SD-Speicherkarte • USB-Schnittstelle • stabiler Transportkoffer

• simple testing of loops without a connected fire alarm control panel • SD memory card • USB interface • sturdy transport case

Beschreibung

Portables Gerät zur einfachen Überprüfung einer installierten Integral Ringleitung bzw. Integral X-LINE ohne angeschlossene Brandmelderzentrale. Über die integrierte SD-Speicherkarte können bis zu 1000 Ringleitungen abgespeichert und über einen Konverter als XML-Datenformat bereitgestellt werden.

Die vorhandenen Ringleitungsinstallationen können auf Drahtbruch und Kurzschluss überprüft werden. Die Daten werden mittels XML-Export im Integral Application Center importiert und ausgewertet.

Über die USB-Schnittstelle lässt sich die Firmware aktualisieren.

Ein Netzteil ist im Lieferumfang enthalten. Der Transportkoffer kann bei Bedarf separat bestellt werden.

Description

Portable device for easy testing of an installed Integral loop or Integral X-LINE without a connected fire alarm control panel. Up to 1000 loops can be stored using the integrated SD memory card and provided in XML format using a converter.

The existing loop installations can be checked for wire breaks and short circuits. The data is imported and analysed in the Integral Application Center using XML export.

The firmware can be updated via the USB interface.

A power supply unit is included in the delivery. The transport case can be ordered separately if required.

Testgerät für Ringleitung STB 01X
STB 01X testing device for loop

Abmessungen
Dimensions

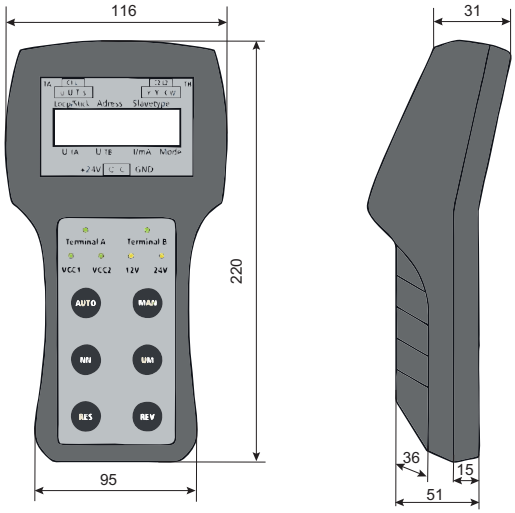

Alle Maße in mm
All dimensions in mm

Technische Daten

Netzspannung:	230 V AC
Betriebsspannungsbereich:	20 – 30 V DC
Betriebsspannung Ringleitung:	12 V DC oder 24 V DC
Ruhestrom:	110 mA (ohne externe Verbraucher)
Anschluss:	Steckklemmen, 1,5 mm²
Schutzart:	IP 20
Umgebungstemperatur:	+5 °C bis +40 °C
Gehäusematerial:	Polyamid
Gehäusefarbe:	schwarz-grau, ähnlich RAL 7021
Abmessungen:	
STB 01X:	220 × 116 × 60 mm (H×B×T)
Transportkoffer:	400 × 300 × 183 mm (H×B×T)
Gewicht ohne Netzteil:	480 g

Technical data

Mains voltage:	230 V AC
Operating voltage range:	20 – 30 V DC
Loop operating voltage:	12 V DC or 24 V DC
Quiescent current:	110 mA (without external consumers)
Connection:	plug-in terminals, 1.5 mm²
Protection class:	IP 20
Ambient temperature:	+5 °C to +40 °C
Case material:	polyamide
Case colour:	black-grey, similar to RAL 7021
Dimensions:	
STB 01X:	220 × 116 × 60 mm (H×W×D)
Carrying case:	400 × 300 × 183 mm (H×W×D)
Weight without power supply unit:	480 g

© Schrack Productions | B-DB-0135DE-EN | 2.0
Technische Änderungen vorbehalten
Weitere Informationen sind der Technischen Dokumentation zu entnehmen

Subject to technical changes
Further information can be obtained from the technical documentation