RFID Terminal RFID-IO
RFID terminal RFID-IO

• integrierte Antenne • LED • zwei RJ-45-Buchsen • integrierter Piezo-Summer

• integrated antenna • LED • two RJ-45 sockets • integrated piezo buzzer

Beschreibung

Terminal mit akustischer Rufnachsendung sowie einer RFID-Antenne zum berührungslosen Setzen und Deaktivieren von Anwesenheiten. Die Verwendung personalisierter Mifare-Karten ermöglicht das zeitgleiche Setzen mehrerer Anwesenheiten derselben Personalkategorie.

- Rufnachsendung mit gesetzter Anwesenheit
- Integrierter Tongeber zur Signalisierung im Fall von Rufnachsendung bzw. zur Rückmeldung von Lesevorgängen
- LED zur Rückmeldung bei Lesevorgängen
- Integrierte Antenne zum Lesen von RFID-Chipkarten
- Keimhemmende Folie ohne Tastatur

Description

Terminal with acoustic call forwarding as well as RFID antenna for the contactless setting and deactivating of presences. The use of personalised Mifare cards enables the simultaneous setting of several presences of the same staff category.

- Call forwarding with set presences
- Integrated sound generator for signalling in case of call forwarding or as a feedback to reading processes
- LED as feedback during reading processes
- Integrated antenna for reading RFID smartcards
- Germ inhibiting membrane without keypad

RFID Terminal RFID-IO
RFID terminal RFID-IO

Abmessungen
Dimensions

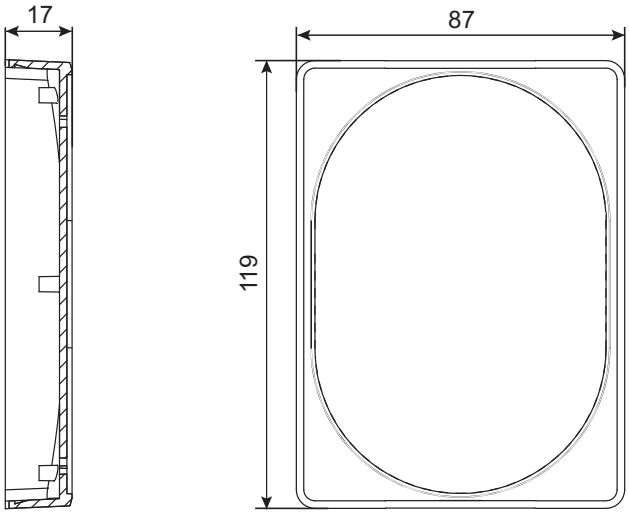

Alle Maße in mm
All dimensions in mm

Technische Daten

Systemkompatibilität:	Visocall IP
Betriebsspannung:	15 – 30 V DC
Stromverbrauch:	7 mA mit 160 mW typ.
Schnittstellen:	
Systemanschluss:	2 × RJ-45-Buchsen zum Anschluss an einem IO-Bus eines SWI9 (RS-485-Schnittstelle mit Spannungsversorgung)
RFID-Antenne:	RF-Kommunikation nach ISP/IEC 14443 Typ A zum Lesen von MIFARE-Karten (Ultralight, Classic, Plus und DESFire EV1)
Montage:	Aufputz oder Unterputz
Schutzart:	IP 32, VDE 0834 Umweltklasse II
Umgebungstemperatur:	+5 °C bis +40 °C
Relative Luftfeuchtigkeit:	bis 95 % ohne Kondensation
Gehäuse:	Kunststoff ABS, weiß RAL 9016
Abmessungen:	119 × 87 × 25 mm (H×B×T)
Gewicht:	85 g

Technical data

System compatibility:	Visocall IP
Operating voltage:	15 – 30 V DC
Current consumption:	7 mA with 160 mW typ.
Interfaces:	
System connection:	2 × RJ-45 sockets for connection to the IO-bus of a SWI9 (RS-485 interface with power supply)
RFID aerial:	RF communication in accordance with ISP/IEC 14443 Type A for MIFARE cards (Ultralight, Classic, Plus and DESFire EV1)
Installation:	Surface or flush-mounted
Protection class:	IP 32, VDE 0834 Environmental class II
Ambient temperature:	+5 °C to +40 °C
Relative air humidity:	up to 95 % without condensation
Case:	Plastic ABS, white RAL 9016
Dimensions:	119 × 87 × 25 mm (H×W×D)
Weight:	85 g

© Schrack Productions | K-DB-0085DE-EN | 2.1
Technische Änderungen vorbehalten
Weitere Informationen sind der Technischen Dokumentation zu entnehmen

Subject to technical changes
Further information can be obtained from the technical documentation