Linienförmiger Wärmemelder ADW 535
ADW 535 line-type heat detector

• einstellbares Ansprechverhalten nach EN 54-22 und nach UL/FM mit Vorsignal, Hauptalarm und Störauswertung • dynamische Überwachung der Ansprechschwelle • automatische Prüfung der Dichtigkeit des Fühlerrohrs • Ethernet-Schnittstelle • Datenlogging mit SD-Speicherkarte zur Beweisführung nach einem Brandereignis und zur Feinabstimmung

• adjustable response behaviour in accordance with EN 54-22 and UL/FM with pre-alarm signal, main alarm and fault analysis • dynamic monitoring of the response threshold • automatic testing of the air-tightness of the sensing tube • Ethernet interface • data logging via SD memory card for evidence after a fire and for fine tuning

Beschreibung

Der ADW 535 ist ein integrierender Linienförmiger Wärmemelder mit einem Wärmedifferential- und/oder Wärmemaximalansprechverhalten. Der ADW 535 besteht aus einer Auswerteeinheit zum Anschluss von einem (ADW 535-1) oder zwei (ADW 535-2) Fühlerrohr(en). Je nach Umgebungsbedingungen kommen unterschiedliche Materialien für die Fühlerrohre zum Einsatz (Kupfer, Edelstahl oder Teflon). Der ADW 535 beinhaltet vier Steckplätze, auf denen Zusatzmodule eingesetzt werden können.

Die Wirkungsweise beruht auf einer Volumenausdehnung der Luft durch Erwärmung in einem pneumatisch dichten Fühlerrohr führt zu Druckanstieg. Dieser Druck wird durch einen vollelektronischen Drucksensor laufend überwacht und durch einen Mikroprozessor mit Alarmszenarien verglichen und ausgewertet.

Durch seine Selbstkontrolle und den zyklischen automatischen Aufprüfvorgang eignet sich der ADW 535 besonders gut für den Einsatz in Bereichen, in denen durch die vorhandenen Gegebenheiten die gesetzlich vorgeschriebenen Funktions- und Wartungskontrollen nicht oder nur erschwert durchgeführt werden können.

Einfache Anlagenkonfigurationen sind direkt am Gerät möglich. Für komplexere Systeme sowie spezifische Anpassungen wird ein Softwaretool verwendet.

Description

The ADW 535 is an integrating line-type heat detector with a heat differential and/or heat maximum response. The ADW 535 consists of an evaluation unit for the connection of one (ADW 535-1) or two (ADW 535-2) sensing tube(s). Depending on the ambient conditions, different materials are used for the sensing tubes (copper, stainless steel or Teflon). The ADW 535 contains four connection slots on which optional modules can be inserted.

The mode of operation is based on the volume expansion of the air due to heating in a pneumatically sealed sensing tube leads to an increase in pressure. This pressure is constantly monitored by a fully electronic pressure sensor and evaluated by a microprocessor, which compares it to pre-set alarm scenarios.

Due to its self-monitoring and the cyclical automatic checking process, the ADW 535 is particularly well suited for use in areas where the existing conditions make it impossible or difficult to carry out the legally prescribed function and maintenance checks.

Simple system configurations are possible directly on the device. For more complex systems as well as specific adaptations, a software tool is used.

SCHRACK SECONET

Schrack Seconet AG | 1120 Wien | Eibesbrunnergasse 18 | +43 50 857
office@schrack-seconet.com | schrack-seconet.com

Linienförmiger Wärmemelder ADW 535
ADW 535 line-type heat detector

Abmessungen
Dimensions

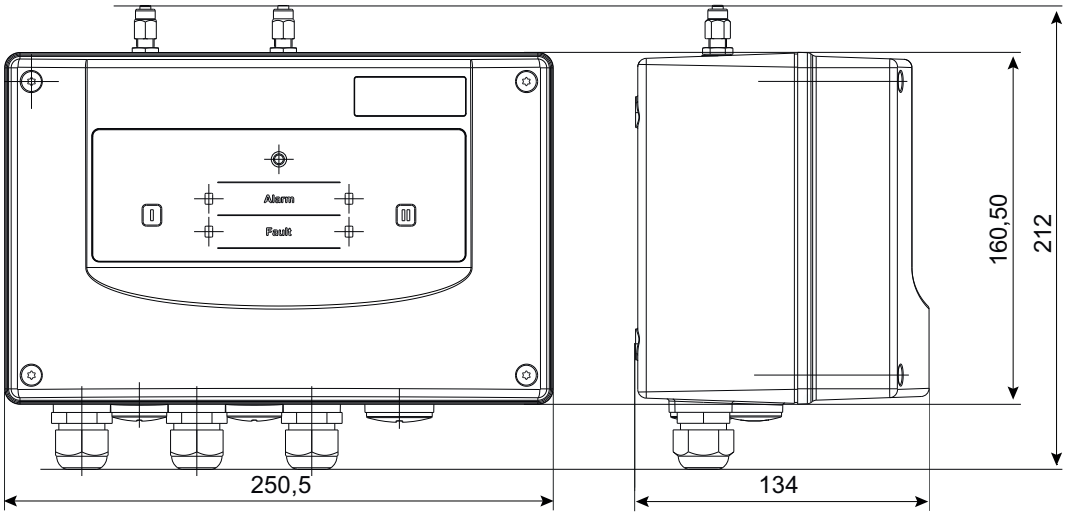

Alle Maße in mm
All dimensions in mm

Technische Daten

Betriebsspannungsbereich:	9 – 30 V DC
Ruhestrom:	
ADW 535-1:	35 mA typ. mit 24 V DC
ADW 535-2:	43 mA typ. mit 24 V DC
Alarmstrom:	
ADW 535-1:	42 mA typ. mit 24 V DC
ADW 535-2:	57 mA typ. mit 24 V DC
Zusatzmodule:	max. vier Stück
Anschlusslängen:	
Kupfer/Edelstahl:	max. 140 m je Fühlerrohr
Teflon	max. 125 m je Fühlerrohr
Überwachungsbreite:	max. 7 m
Anschluss:	Steckklemmen, 2,5 mm²
Kabeleinführung:	M20 und M25
Schutzart:	IP 65
Umgebungstemperatur:	
Auswerteinheit:	–30 °C bis +70 °C
Fühlerrohr Kupfer/Edelstahl:	–40 °C bis +300 °C
Fühlerrohr Teflon:	–40 °C bis +85 °C
Flexibler Schlauch:	–40 °C bis +100 °C
Gehäusematerial:	ABS-Blend, UL 94-V0
Gehäusefarbe:	hellgrau, RAL 280 70 05 anthrazit, RAL 300 20 05
Abmessungen:	212 × 250,5 × 134 mm (H×B×T)
Gewicht:	
ADW 535-1:	1500 g
ADW 535-2:	1970 g
VdS-Anerkennung:	G214076

Technical data

Operating voltage range:	9 – 30 V DC
Quiescent current:	
ADW 535-1:	35 mA typ. with 24 V DC
ADW 535-2:	43 mA typ. with 24 V DC
Alarm current:	
ADW 535-1:	42 mA typ. with 24 V DC
ADW 535-2:	57 mA typ. with 24 V DC
Optional module:	max. four pieces
Connection lengths:	
Copper/stainless steel:	max. 140 m per sensing tube
Teflon	max. 125 m per sensing tube
Monitoring width:	max. 7 m
Connection:	plug-in terminals, 2.5 mm²
Cable inlet:	M20 and M25
Protection class:	IP 65
Ambient temperature:	
Evaluation unit:	–30 °C to +70 °C
Sensing tube copper/stainless steel:	–40 °C to +300 °C
Sensing tube Teflon:	–40 °C to +85 °C
Flexible hose:	–40 °C to +100 °C
Case material:	ABS blend, UL 94-V0
Case colour:	light grey, RAL 280 70 05 anthracite, RAL 300 20 05
Dimensions:	212 × 250.5 × 134 mm (H×W×D)
Weight:	
ADW 535-1:	1500 g
ADW 535-2:	1970 g
VdS approval:	G214076

© Schrack Productions | B-DB-0179DE-EN | 2.2
Technische Änderungen vorbehalten
Weitere Informationen sind der Technischen Dokumentation zu entnehmen

Subject to technical changes
Further information can be obtained from the technical documentation