Leuchtmodul LM-IO
Light module LM-IO

• Zimmerruflampe • Stationslampe • Richtungsruflampe • fünf Leuchtkammern • Kunststoffsockel mit Controller-platine • zwei RJ-45-Buchsen

• room call lamp • ward signal lamp • direction signal lamp • five light chambers • plastic base with controller circuit board • two RJ-45 sockets

Beschreibung

Rufanzeige zur optischen Signalisierung von Rufen, Anwesenheiten und Merkschaltungen. Fünf Leuchtfelder zur farbkodierten Anzeige gemäß VDE 0834. Einsetzbar als Zimmer-, Gruppen-, Pflegegruppen- und Richtungsleuchte.

Geeignet zur Wandmontage. Für eine Aufputzmontage wird das zugehörige Aufputzgehäuse APA-1; für eine Unterputzmontage eine in die Wand verbaute Schalterdose benötigt. Die Montage erfolgt üblicherweise als Zimmerleuchte vor sämtlichen Räumen mit Anwesenheits- oder Rufmöglichkeit.

- Im Ruhezustand dezent weiß
- Leuchtstarke auffällige Farben bei Aktivität
- Diffuse lichtstreuende Abdeckung für gleichmäßige Leuchtzeichen
- Fünf Leuchtfelder in den Farben Weiß, Rot, Blau, Gelb, Grün mit je drei Farb-LED

Description

Call indication for the optical signalling of calls, presences and reminder modes. Five indication fields for colour-coded indication in accordance with VDE 0834. Can be used as room, group, care group and direction lamp.

Suitable for wall-mounting. For surface mounting, the corresponding APA-1 surface-mounted case is required; for flush mounting, a switchbox installed in the wall must be provided for. Generally installed as a room lamp in front of all rooms with a presence or call option.

- Discreet white light in idle mode
- Bright, eye-catching colours when active
- Light-diffusing cover for even light signals
- Five LED indication fields in the colours white, red, blue, yellow, green with three colour LED each

Leuchtmodul LM-IO
Light module LM-IO

Abmessungen
Dimensions

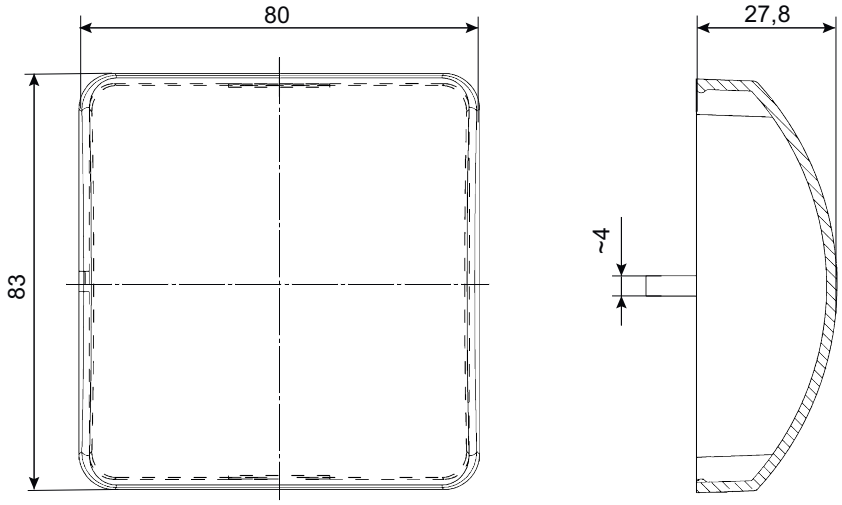

Alle Maße in mm
All dimensions in mm

Technische Daten

Systemkompatibilität:	Visocall IP
Betriebsspannung:	15 – 27 V DC
Schnittstellen/ Systemanschluss:	2 × RJ-45-Buchsen zum Anschluss an einen IO-Bus eines SWI9 (RS-485-Schnittstelle mit Spannungsversorgung)
Schnittstellen/ Systemanschluss:	2 × RJ-45-Buchsen zum Anschluss an einen IO-Bus eines SWI9 (RS-485-Schnittstelle mit Spannungsversorgung)
Montage:	Aufputz oder Unterputz
Schutzart:	IP 32, VDE 0834 Umweltklasse II
Umgebungstemperatur:	+5 °C bis +40 °C
Relative Luftfeuchtigkeit:	bis 95 % ohne Kondensation
Leuchtmittel:	
Beleuchtungsstärke:	max. 2500 Lux
Helligkeit:	250 cd bis 750 cd pro m² (abhängig vom Betrachtungswinkel)
Helligkeit:	250 cd bis 750 cd pro m² (abhängig vom Betrachtungswinkel)
Gehäuse:	Kunststoff ABS, weiß RAL 9016
Lichtstreuende Abdeckung:	PMMA transluzent
Abmessungen:	83 × 80 × 42 mm (H×B×T)
Gewicht:	100 g

Technical data

System compatibility:	Visocall IP
Operating voltage:	15 – 27 V DC
Interfaces/system connection:	2 × RJ-45 sockets for connection to the IO-bus of a SWI9 (RS-485 interface with power supply)
Interfaces/system connection:	2 × RJ-45 sockets for connection to the IO-bus of a SWI9 (RS-485 interface with power supply)
Installation:	Surface or flush-mounted
Protection class:	IP 32, VDE 0834 Environmental class II
Ambient temperature:	+5 °C to +40 °C
Relative air humidity:	up to 95 % without condensation
Light sources:	
Lighting intensity:	max. 2500 Lux
Brightness:	250 cd to 750 cd per m² (depending on the viewing angle)
Brightness:	250 cd to 750 cd per m² (depending on the viewing angle)
Case:	Plastic ABS, white RAL 9016
Light-diffusing cover:	PMMA translucent
Dimensions:	83 × 80 × 42 mm (H×W×D)
Weight:	100 g

© Schrack Productions | K-DB-0030DE-EN | 2.3
Technische Änderungen vorbehalten
Weitere Informationen sind der Technischen Dokumentation zu entnehmen

Subject to technical changes
Further information can be obtained from the technical documentation