Handfeuermelder MCP 525-7
MCP 525-7 manual call point

• konventioneller Handfeuermelder • externer Handfeuermelder (Hauptmelder) für TUS/Infranet-Anschaltung • adressierbare Grenzwerttechnik • Schutzart IP 52 • robustes Kunststoffgehäuse • Alarmanzeige mit LED • geprüft gemäß EN 54-11

• conventional manual call point • external manual call point (main alarm unit) for transmission system TUS/Infranet • addressable threshold technology • protection class IP 52 • robust plastic case • alarm indication with LED • approved in accordance with EN 54-11

Beschreibung

Zur manuellen Auslösung eines Brandalarms entsprechend EN 54-11 (Typ B), geeignet zur Anschaltung an die Integral-Gleichstromtechnik.

Der Melder kann als externer Handfeuermelder (Hauptmelder) zur TUS-/Infranet-Anschaltung eingesetzt werden.

Durch Einschlagen der Glasscheibe und Drücken des Knopfes wird Alarm ausgelöst und an die Brandmelderzentrale oder direkt an die Einsatzkräfte weitergeleitet. Der ausgelöste Zustand des Melders wird durch die eingebaute LED angezeigt. Nach Drücken des Alarmknopfes muss dieser erst entriegelt werden, damit die elektrische Rückstellung an der Brandmelderzentrale erfolgen kann.

Der Melder wird gut sichtbar im Bereich der Fluchtwege montiert, um den Flüchtenden im Brandfall eine Alarmauslösung zu ermöglichen.

Der Melder wird Aufputz montiert, die Kabelzuführung kann sowohl Aufputz als auch Unterputz erfolgen.

Für die Projektierung gelten die landesspezifischen Richtlinien für Planung und Einbau von automatischen Brandmeldeanlagen.

Description

For manual actuation of a fire alarm in accordance with EN 54-11 (type B), suitable for connection to Integral DC technology.

The detector can be used as an external manual call point (main detector) for a TUS/Intranet connection.

By breaking the glass panel and pressing the button, the alarm is triggered and forwarded to the fire alarm control panel or directly to the emergency services. The activated state of the detector is indicated by the built-in LED. After pressing the alarm button, it must then be unlocked to enable an electrical reset on the fire alarm control panel.

The detector is fitted in clearly visible locations in escape routes, to allow those escaping, in the event of a fall, the opportunity to trigger an alarm.

The detector is surface mounted, while the cable entries can carried out surface or flush mounted.

The country-specific regulations for the planning and installation of automatic fire alarm systems apply for planning the system.

Handfeuermelder MCP 525-7
MCP 525-7 manual call point

Abmessungen
Dimensions

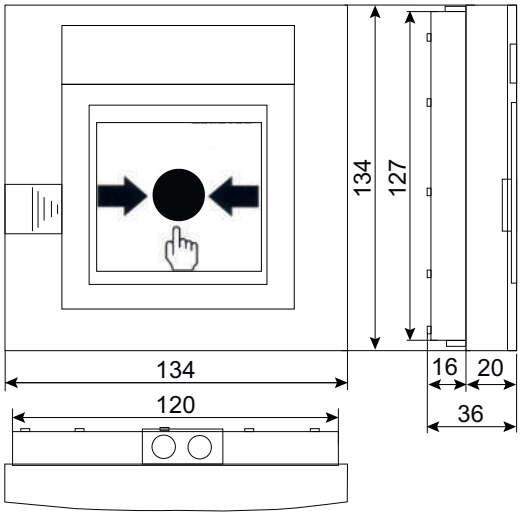

Alle Maße in mm
All dimensions in mm

Technische Daten

Betriebsspannungsbereich:	16,2 – 30 V DC
Stromaufnahme:	vorgegeben durch Linientechnik
Funktionsprinzip:	Handfeuermelder Typ B (indirekte Auslösung) gemäß EN 54-11
Montage:	Aufputz
Schutzart:	IP 52 (optional IP 54)
Umgebungstemperatur:	–10 °C bis +55 °C
Gehäusematerial:	Kunststoff/ASA
Gehäusefarbe:	rot, RAL 3001
Abmessungen:	134 × 134 × 36 mm (H×B×T)
Gewicht:	450 g
VdS-Anerkennung:	G207007
Leistungserklärung (DoP):	CPR-30-13-026

Technical data

Operating voltage range:	16.2 – 30 V DC
Current consumption:	defined by the line technology
Functional principle:	manual call point type B (indirect actuation) in accordance with EN 54-11
Installation:	surface mounting
Protection class:	IP 52 (optional IP 54)
Ambient temperature:	–10 °C to +55 °C
Case material:	plastic/ASA
Case colour:	red, RAL 3001
Dimensions:	134 × 134 × 36 mm (H×W×D)
Weight:	450 g
VdS approval:	G207007
Declaration of Performance:	CPR-30-13-026

© Schrack Productions | B-DB-0081DE-EN | 3.0
Technische Änderungen vorbehalten
Weitere Informationen sind der Technischen Dokumentation zu entnehmen

Subject to technical changes
Further information can be obtained from the technical documentation