Kombinierte Sirene/Blitzleuchte VTB-32E
VTB-32E combined siren/flashlight

• 32 Signaltöne über DIP-Schalter einstellbar • Lautstärke bis zu 98 dB • Schutzart IP 43 oder IP 65 • Sirene mittels DIP-Schalter deaktivierbar • Gehäusefarbe rot oder weiß

• 32 alarm tones configurable via DIP switches • volume up to 98 dB • protection class IP 43 or IP 65 • siren can be deactivated via DIP switch • case colour red or white

Beschreibung

Kombinierte Sirene mit integrierter, orangefarbener Blitzleuchte, geeignet für Innen- und Außenmontage. Tonart und Lautstärke können über DIP-Schalter eingestellt werden. Das Gerät ist in rot oder weiß und wahlweise mit Schutzart IP 43 oder IP 65 lieferbar.

Die Montage erfolgt mit zwei Schrauben durch den Sockel an Wand oder Decke, die Kontaktierung der kombinierten Sirene/Blitzleuchte mit dem Sockel erfolgt mittels Bajonettverschluss.

Für die Projektierung gelten die landesspezifischen Richtlinien für Planung und Einbau von automatischen Brandmeldeanlagen.

Description

Combined siren with integrated orange flashlight, suitable for indoor and outdoor installation. The tone type and volume can be adjusted via DIP switches. The device is available in red or white, and optionally with protection class IP 43 or IP 65.

It is mounted to the wall or ceiling with two screws through the base, and the combined siren/flashlight is connected to the base using a bayonet lock.

The country-specific regulations for the planning and installation of automatic fire alarm systems apply for planning the system.

Kombinierte Sirene/Blitzleuchte VTB-32E
VTB-32E combined siren/flashlight

Abmessungen
Dimensions

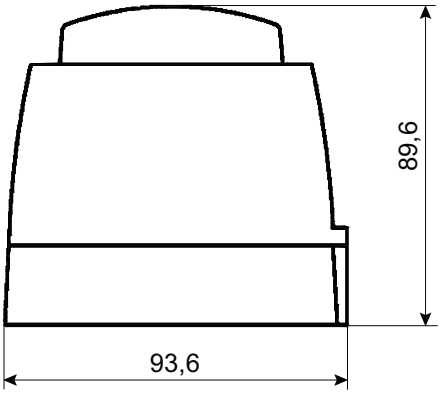

IP 43

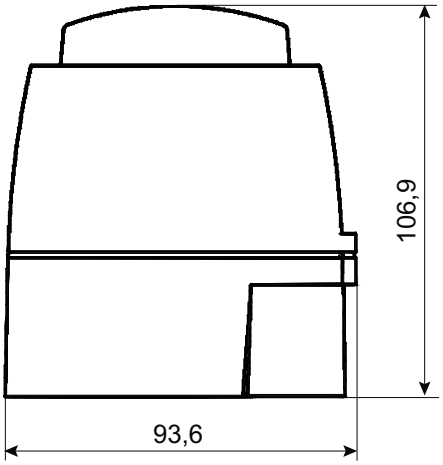

IP 65

Alle Maße in mm
All dimensions in mm

Technische Daten

Betriebsspannungsbereich:	18 – 35 V DC
Alarmstrom:	max. 41 mA abhängig vom Ton
Signalpegel:	78 – 98 dB, Entfernung 1 m mit 90° (je nach Ton)
Signalfrequenz:	440 – 2900 Hz
Mögliche Tonarten:	32
Schutzart:	IP 43/IP 65
Umgebungstemperatur:	–20 °C bis +70 °C
Gehäusefarbe:	rot oder weiß
Kalottenfarbe:	orange
Abmessungen:	
IP 43:	93,6 × 89,6 mm (D×H)
IP 65:	93,6 × 106,9 mm (D×H)
Gewicht:	
IP 43:	233 g
IP 65:	258 g
Leistungserklärung (DoP):	0359-CPR-00060

Technical data

Operating voltage range:	18 – 35 V DC
Alarm current:	max. 41 mA depending on the tone
Signal level:	78 – 98 dB, distance 1 m with 90° (depending on the tone)
Signal frequency:	440 – 2900 Hz
Possible types of tones:	32
Protection class:	IP 43, IP 65, IP 55
Ambient temperature:	–20 °C to +70 °C
Case colour:	red or white
Dome colour:	orange
Dimensions:	
IP 43:	93.6 × 89.6 mm (D×H)
IP 65:	93.6 × 106.9 mm (D×H)
Weight:	
IP 43:	233 g
IP 65:	258 g
Declaration of Performance:	0359-CPR-00060

© Schrack Productions | B-DB-0038DE-EN | 3.0
Technische Änderungen vorbehalten
Weitere Informationen sind der Technischen Dokumentation zu entnehmen

Subject to technical changes
Further information can be obtained from the technical documentation