Universeller Parallelindikator BX-UPI
BX-UPI universal parallel indicator

• direkt über den Alarmausgang des Melders bzw. über das Modul BX-AIM anschaltbar • fixe Blitzrate • niedriger Stromverbrauch • einzeln ansteuerbar • mechanisch und elektrisch rückwärtskompatibel • robustes Kunststoffgehäuse

• can be connected directly via the alarm output of the detector or via the BX-AIM module • fixed flash rate • low current consumption • individually activated • mechanically and electrically backwards compatible • robust plastic case

Beschreibung

Zur optischen Einzel- als auch Kollektivanzeige von Brandmeldern im Alarmfall zusätzlich zu der im Melder bzw. Meldersockel integrierten LED. Der BX-UPI kann in verschiedenen Linientechniken eingesetzt werden, die Ansteuerung und Versorgung erfolgt direkt über den Alarmausgang des Brandmelders bzw. über ein dafür geeignetes Ringleitungsmodul. Das weiße Kunststoffgehäuse mit roter Leuchtfläche und die Elektronik können separat bestellt werden.

Der BX-UPI ist rückwärtskompatibel und kann auch die Parallelindikatoren PIN A und PIL ersetzten.

Für die Projektierung gelten die landesspezifischen Richtlinien für Planung und Einbau von automatischen Brandmeldeanlagen.

Description

For visual individual/collective indication of fire detectors in the event of an alarm, in addition to the LED integrated in the detector or detector base. The BX-UPI can be used with different line technologies; it is activated and powered directly via the alarm output of the fire detector or a suitable loop module. The white plastic case with red illuminated surface and the electronics can be ordered separately.

The BX-UPI is backwards compatible and can also replace the parallel indicators PIN A and PIL.

The country-specific regulations for the planning and installation of automatic fire alarm systems apply for planning the system.

Universeller Parallelindikator BX-UPI
BX-UPI universal parallel indicator

Abmessungen
Dimensions

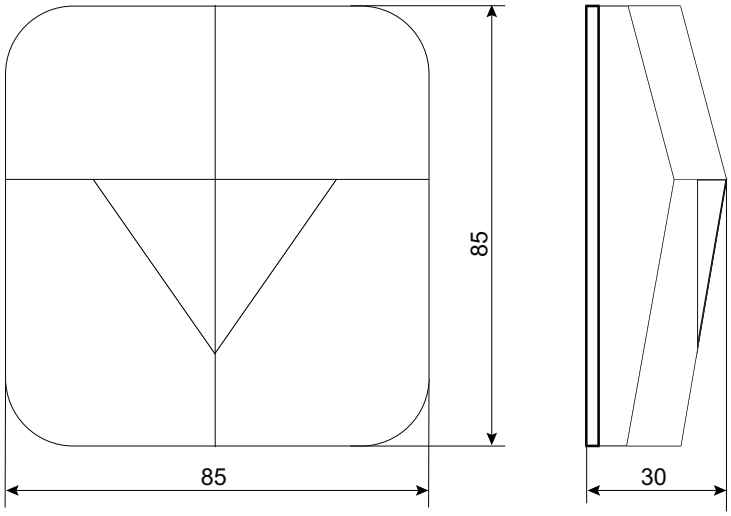

Alle Maße in mm
All dimensions in mm

Technische Daten

Betriebsspannungsbereich:	4,5 – 30 V DC
Stromaufnahme:	0,9 mA typ.
Blinkfrequenz:	1,2 – 3,0 Hz
Lichtstärke:	1 cd
Anschluss:	Schraubklemmen, max. 2 × 1,5 mm²
Schutzart:	IP 42
Umgebungstemperatur:	–20 °C bis +60 °C
Relative Luftfeuchtigkeit:	5 – 95 % ohne Kondensation
Abmessungen:	85 × 85 × 30 mm (H×B×T)
Gewicht:	50 g
VdS-Anerkennung:	noch nicht verfügbar

Technical data

Operating voltage range:	4.5 – 30 V DC
Current consumption:	0.9 mA typ.
Flash frequency:	1.2 – 3.0 Hz
Luminous intensity:	1 cd
Connection:	screw terminals, max. 2 × 1.5 mm²
Protection class:	IP 42
Ambient temperature:	–20 °C to +60 °C
Relative air humidity:	5 – 95 % without condensation
Dimensions:	85 × 85 × 30 mm (H×W×D)
Weight:	50 g
VdS approval:	not yet available

© Schrack Productions | B-DB-0093DE-EN | 2.0
Technische Änderungen vorbehalten
Weitere Informationen sind der Technischen Dokumentation zu entnehmen

Subject to technical changes
Further information can be obtained from the technical documentation