Dreifach Infrarot-Flammenmelder für Ex-Bereiche X3301

X3301 three-sensor infrared flame detector for hazardous areas

• zuverlässige Flammendetektion und Unempfindlichkeit gegenüber Täuschungsalarmen • detektiert nicht sichtbare Feuer • Sichtbereichswinkel 90° • unempfindlich gegenüber gegen Sonnenstrahlung, Blitz und künstlicher Beleuchtung • größere Überwachungsfläche • Schutzart IP 66 • mikroprozessorgesteuerte, beheizte Optik • Statusanzeige am Melder mit dreifarbiger LED • ATEX-Zulassung • VdS-Anerkennung

• reliable flame detection and insensitivity to deceptive alarms • detects non-visible fires • 90° angle of visual range • insensitive to solar radiation, lightning and artificial lighting • larger monitoring area • protection class IP 66 • microprocessor controlled heater for optics • status indication on the detector with three-colour LED • ATEX approval • VdS approval

Beschreibung

Erkennt entflammte Leicht- und Schwermineralöle und zeichnet sich durch höchste Täuschungsalarmsicherheit aus. Der Melder ist mit drei Infrarotsensoren ausgestattet; Alarm wird erst ausgelöst, wenn alle drei Sensoren Flammen detektieren.

Der Melder verfügt über einen 90°-Sichtbereichswinkel, eine automatische Selbsttestfunktion, eine Drei-Farben-LED zur Signalisierung von Melderstatus und aktueller Konfiguration sowie über eine integrierte Sensorheizung für die Installation in Außenbereichen. Der Melder kann in Ex-Zonen 1 und 2 eingesetzt werden.

Der Anschluss an die Integral X-LINE erfolgt über das Modul BX-OI3, welches in den Melder eingebaut werden kann, oder über Relais mit potenzialfreien Kontakten. Das Alarmrelais ist ein Wechselrelais, die Anschaltung kann sowohl als Öffner (Ruhekontakt) als auch Schließer (Arbeitskontakt) erfolgen.

Für die Projektierung gelten die landesspezifischen Richtlinien für Planung und Einbau von automatischen Brandmeldeanlagen.

Description

Detects inflamed light and heavy mineral oils and is characterised by high deceptive alarm resistance. The detector is equipped with three infrared sensors; the alarm is only triggered if all three sensors detect flames.

The detector has a 90° visual range, an automatic self-test function, a three-colour LED for indication of the detector's status and current configuration as well as an integrated sensor heater for installation in outdoor areas. The detector can be used in Ex-zones 1 and 2.

the connection to the Integral X-LINE is made via the BX-OI3module, which can be installed in the detector, or via relays with potential-free contacts. the alarm relay is a changeover relay, the wiring can be either normally closed contact or normally open contact.

The country-specific regulations for the planning and installation of automatic fire alarm systems apply for planning the system.

Dreifach Infrarot-Flammenmelder für Ex-Bereiche X3301
X3301 three-sensor infrared flame detector for hazardous areas

Abmessungen
Dimensions

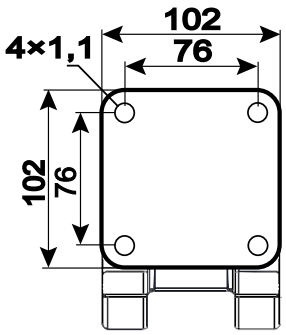

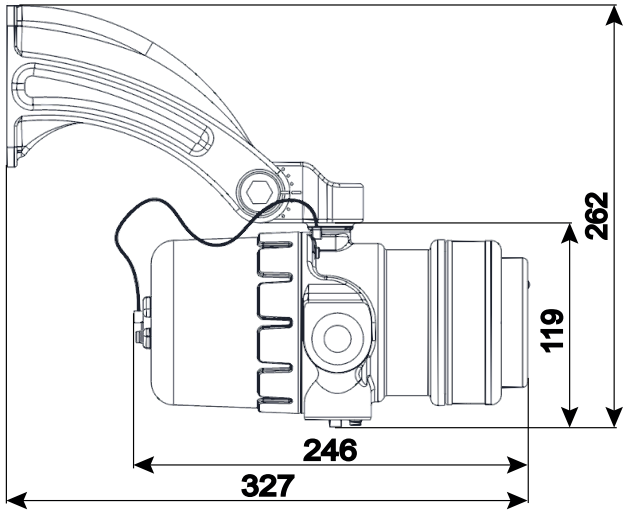

Alle Maße in mm
All dimensions in mm

Technische Daten

Betriebsspannungsbereich:	18 – 30 V DC
Leistungsaufnahme:	max. 14,5 W mit Heizung
Signalübertragung:	potenzialfreie Relaiskontakte
Anschluss:	Schraubklemmen, max. 1,5 mm²
Ansprechverhalten:	nach EN 54-10 (Klasse 1)
Schutzart:	IP 66
Umgebungstemperatur:	–40 °C bis +75 °C
Relative Luftfeuchtigkeit:	0 – 95 %
Abmessungen:	246 × 119 × 122 mm (H×B×T)
Gewicht:	
Aluminium:	2,7 kg
Edelstahl:	4,5 kg
Ex-Klassifizierung:	II 2 G Ex d IIC T6 … T4 Gb II 2 D Ex tb IIIC T130 °C IP 66/ IP 67
ATEX-Zulassung:	DEMKO 01 ATEX 130204X
VdS-Anerkennung:	G202136

Technical data

Operating voltage range:	18 – 30 V DC
Power consumption:	max. 14.5 W with heater
Signal transmission:	potential-free relay contacts
Connection:	screw-type terminals, max. 1.5 mm²
Response behaviour:	in accordance with EN 54-10 (class 1)
Protection class:	IP 66
Ambient temperature:	–40 °C to +75 °C
Relative air humidity:	0 – 95 %
Dimensions:	246 × 119 × 122 mm (H×W×D)
Weight:	
Aluminium:	2.7 kg
Stainless steel:	4.5 kg
Ex classification:	II 2 G Ex d IIC T6 … T4 Gb II 2 D Ex tb IIIC T130 °C IP 66/ IP 67
ATEX approval:	DEMKO 01 ATEX 130204X
VdS approval:	G202136

© Schrack Productions | B-DB-0024DE-EN | 2.0
Technische Änderungen vorbehalten
Weitere Informationen sind der Technischen Dokumentation zu entnehmen

Subject to technical changes
Further information can be obtained from the technical documentation