Feuerwehrplankasten mit Klapptisch FWP-3
FWP-3 fire brigade plan case with folding table

• sichere Aufbewahrung der Brandschutzpläne im Format DIN A4 • Tür als Pult oder Auflage verwendbar • robustes Metallgehäuse • Aufputzausführung

• safe storage of fire protection plans in DIN A4 format
• door usable as desk or support • robust metal case
• surface-mounted type

Beschreibung

Metallschrank zur Aufbewahrung der für den Feuerwehreinsatz benötigten Brandschutzpläne. Das Innere des Plankastens bietet reichlich Platz für einen Ordner im Format DIN A4 mit 7,5 Zentimeter Rückenbreite.

Die Türe wird nach unten aufgeklappt und kann als Schreibpult oder zur Auflage der Pläne genutzt werden. Der Feuerwehrplankasten erfüllt die Forderungen der TRVB S 123 nach einem Platz zur Ablage der Führungsmittel.

Der lackierte Metallschrank ist für die Wandmontage vorgesehen und muss gemäß TRVB O 119 im Hauptangriffsweg der Feuerwehr angebracht werden.

Der Plankasten ist mit dem Feuerwehrschloss ausgestattet, das auch bei Feuerwehrbedienfeldern und Handfeuermeldern zum Einsatz kommt. Alternativ kann ein Blechmontagezylinder eingebaut werden. Lieferung inklusive Schlüssel.

Description

Metal cabinet for storing the fire protection plans required by the fire brigade. The interior of the plan case provides ample space for an DIN A4 folder with a 7.5 cm spine.

The door is opened downwards and can be used as a writing desk or simply for storing the plans. Thus, the fire brigade plan case fulfills the requirements of TRVB S 123 for a place to store the guide means.

The coated metal cabinet is intended for wall-mounting and must be placed to the fire brigade's main attack route in accordance with TRVB O 119.

The plan case is equipped with the fire brigade lock, which is also be used for fire brigade operating panels and manual call points. Alternatively, a plate installation cylinder can be fitted. Key included.

Feuerwehrplankasten mit Klapptisch FWP-3
FWP-3 fire brigade plan case with folding table

Abmessungen
Dimensions

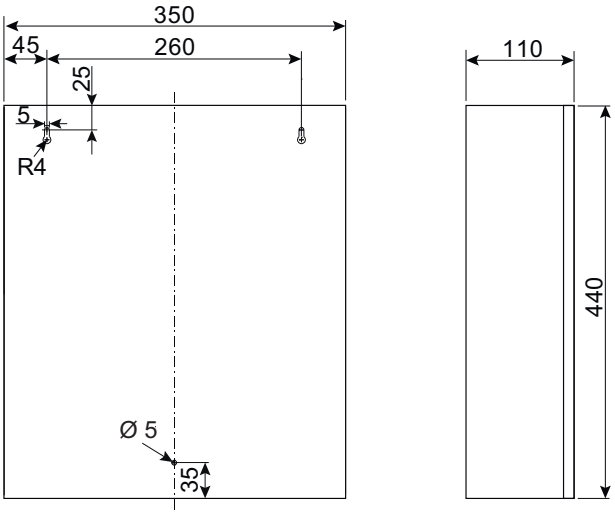

Alle Maße in mm
All dimensions in mm

Technische Daten

Gehäusematerial:	Stahlblech, 1,5 mm
Gehäusefarbe:	rot, RAL 3000
Abmessungen:	440 × 350 × 110 mm (H×B×T)
Gewicht:	ca. 4,5 kg

Technical data

Case material:	sheet steel, 1.5 mm
Case colour:	red, RAL 3000
Dimensions:	440 × 350 × 110 mm (H×W×D)
Weight:	approx. 4.5 kg

© Schrack Productions | B-DB-0254DE-EN | 2.1
Technische Änderungen vorbehalten
Weitere Informationen sind der Technischen Dokumentation zu entnehmen

Subject to technical changes
Further information can be obtained from the technical documentation